AutoDWG DWGSee Trial Version. http://www.autodwg.com

Please goto http://www.autodwg.com to register the program,the note will be removed.

REV.	DESCRIÇÃO	DATA	DES.

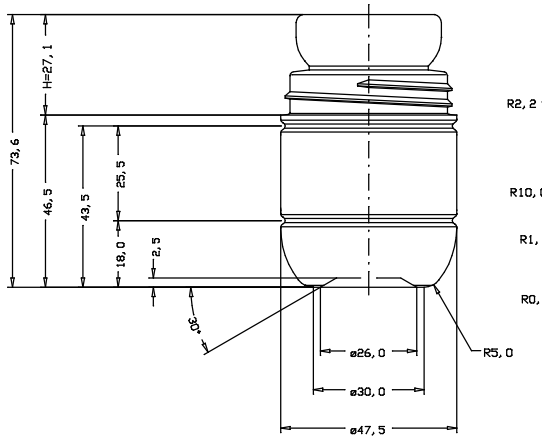

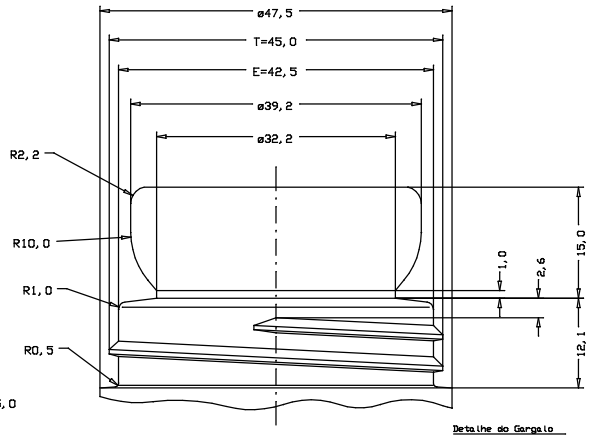

Detalhe do Gargalo

Esc. 2:1

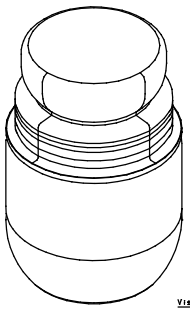

Vista Auxiliar

S/ Escala.

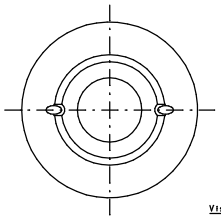

Vista pela Fundo

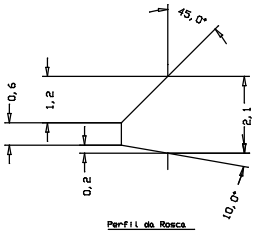

Perfil da Rosca

1 Volta e 1 / 2 no Gargalo

Dente de Serra

Passo: 4,23mm

8 F.P.P

DIMENSÕES APROXIMADAS

Rollon Plast	Comp.: PRODUTO	
	Produto: Frasco Rollon	
Desp:	Data:	Arq: